Схема расположения элементов покрытия

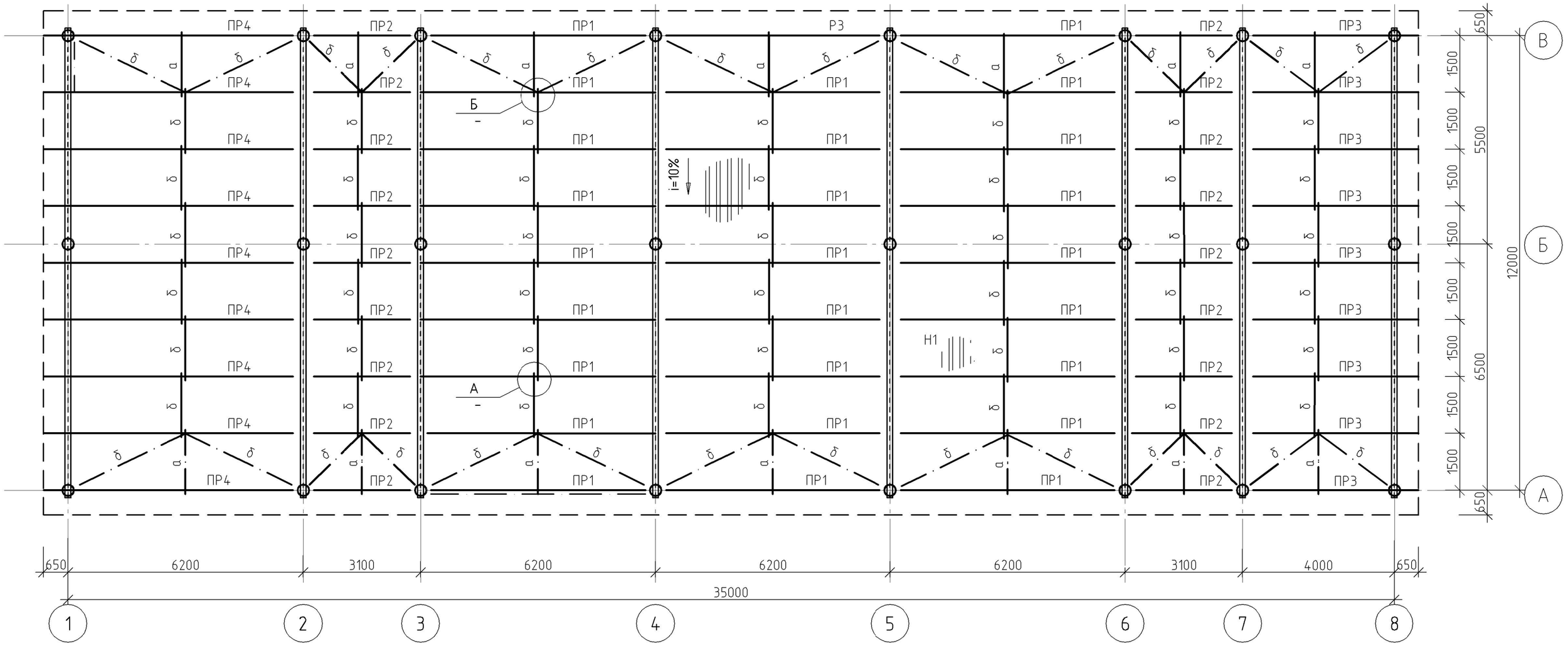

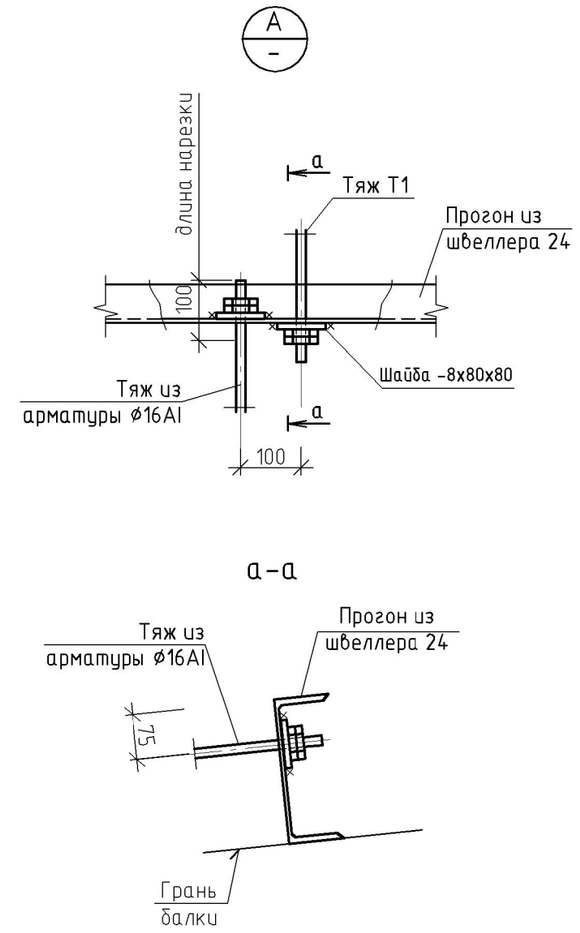

6-6(18)

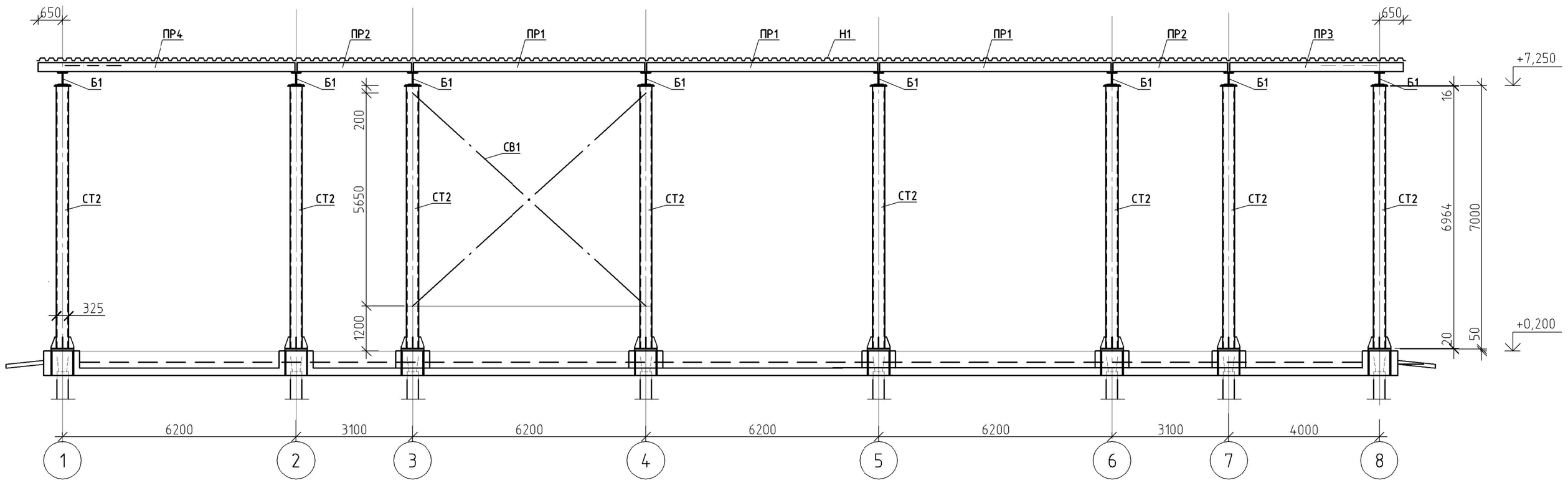

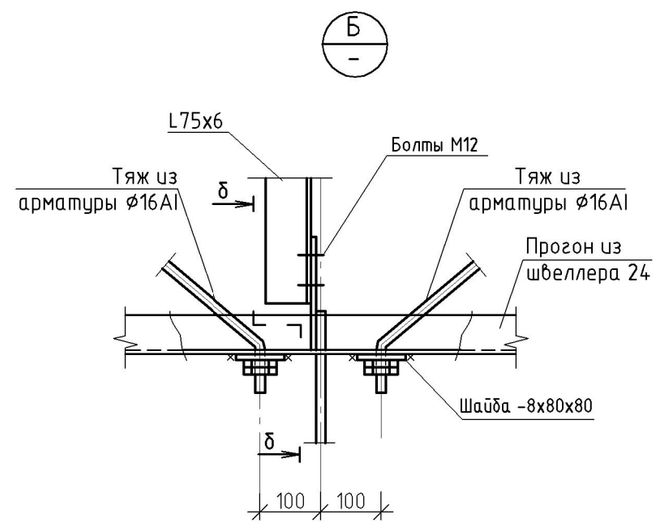

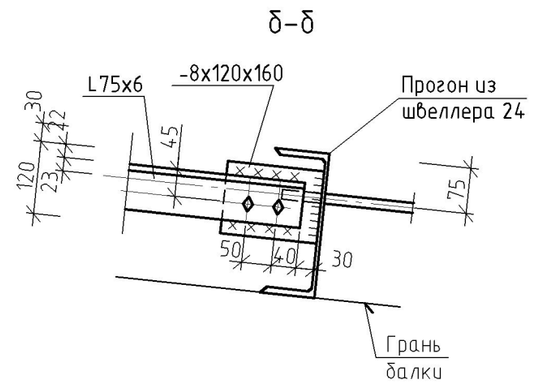

1. Сварку производить электродами типа Э42 по ГОСТ 9467-75. Высоту сварного шва принимать по наименьшей толщине свариваемых элементов.
2. Профнастил крепить к металлическим балкам винтами-саморезами по ТУ 67-269-79 через гофр, а в крайних пролетах – в каждой волне. Между собой листы профнастила соединять комбинированными заклепками по ТУ 67-507-84 с шагом 500мм.
3. Минимальный нахлест профлиста в продольном направлении равен 250мм.
4. Продольные и поперечные стыки профлистов заделать герметиком.

Изм.	Кол.уч.	Лист	№ док.	Подп.	Дата	10/05/13-00-6.1-АС2			
					2013	Внешние объекты Анжерского НПЗ. Продуктопровод НПЗ "Анжерский", ООО "АНГК" – НПЗ "Северный Кузбасс", ООО "НПЗ Северный Кузбасс"			
Разраб.		Богданова			22.12	Насосная внешней перекачки нефтепродуктов	Стадия	Лист	Листов
Провер.		Исаева			22.12		Р	19	
Нач.отдела		Савченко			22.12	Схема расположения элементов покрытия Разрез 6-6	ООО НПЦ "Ноосфера"		
Н.Контр.					22.12				

Согласовано

Взам. инв. №

Подпись и дата

Инв. № подл. 664

Инв. №664

Формат А2